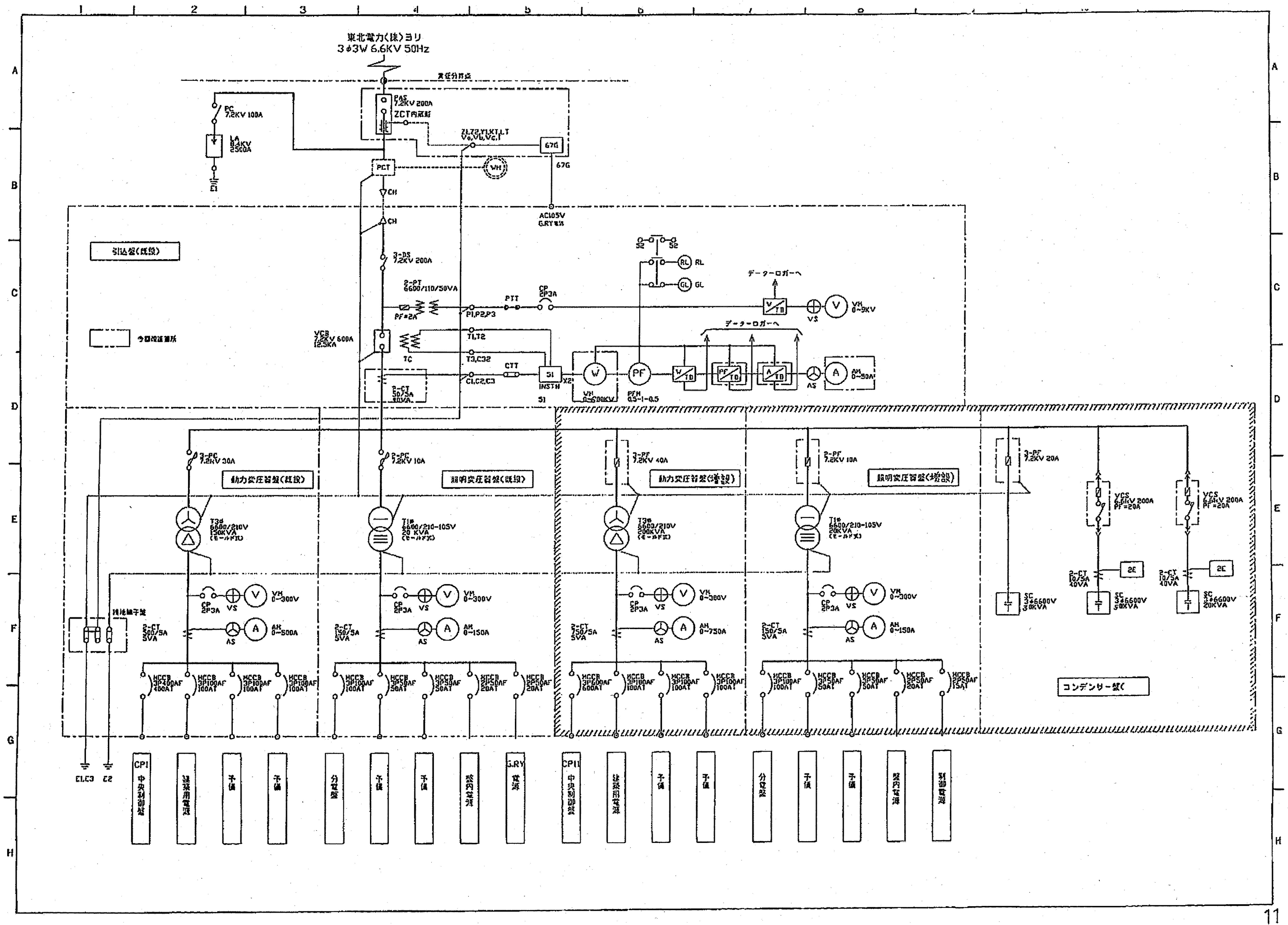
東北電力(株)ヨリ
3φ3W 6.6KV 50Hz
責任分界点
PAS 7.2KV 200A
ZCT内蔵形
PC 7.2KV 100A
LA 8.4KV 2500A
E1
Z1,Z2,Y1,KT,LT
Vo,Vb,Vc,I
67G
67G
PCT
VH
CH
CH
AC105V G.RY電源
引込盤(既設)
今回改造箇所
3-DS 7.2KV 200A
2-PT 6600/110/50VA
PF=2A
P1,P2,P3
PTT
CP 2P3A
52
52
RL
GL
データーロガーへ
V/TD
VS
VM 0~9KV
VCB 7.2KV 600A 12.5KA
TC
T1,T2
T3,C32
CTT
2-CT 50/5A 40VA
C1,C2,C3
51 INSTH
X2
51
W
VH 0~600KV
PF
PFM 0.5-1-0.5
データーロガーへ
V/TD
PF/TD
A/TD
AS
A
AM 0~30A
3-PC 7.2KV 30A
動力変圧器盤(既設)
T3φ 6600/210V 150KVA (モールド式)
CP 2P3A
VS
VM 0~300V
2-CT 500/5A 5VA
AS
AM 0~500A
MCCB 3P400AF 400AT
MCCB 3P100AF 100AT
MCCB 3P100AF 100AT
MCCB 3P100AF 100AT
2-PC 7.2KV 10A
照明変圧器盤(既設)
T1φ 6600/210-105V 20 KVA (モールド式)
CP 2P3A
VS
VM 0~300V
2-CT 150/5A 5VA
AS
AM 0~150A
MCCB 3P100AF 100AT
MCCB 3P50AF 50AT
MCCB 3P50AF 50AT
MCCB 2P50AF 20AT
MCCB 2P50AF 20AT
接地端子盤
E1,E3
E2
CPI 中央制御盤
建築用電源
予備
予備
分電盤
予備
予備
盤内電源
G.RY 電源
3-PF 7.2KV 40A
動力変圧器盤(増設)
T3φ 6600/210V 200KVA (モールド式)
CP 2P3A
VS
VM 0~300V
2-CT 750/5A 5VA
AS
AM 0~750A
MCCB 3P600AF 600AT
MCCB 3P100AF 100AT
MCCB 3P100AF 100AT
MCCB 3P100AF 100AT
2-PF 7.2KV 10A
照明変圧器盤(増設)
T1φ 6600/210-105V 20KVA (モールド式)
CP 2P3A
VS
VM 0~300V
2-CT 150/5A 5VA
AS
AM 0~150A
MCCB 3P100AF 100AT
MCCB 3P50AF 50AT
MCCB 3P50AF 50AT
MCCB 2P50AF 20AT
MCCB 2P50AF 15AT
CPII 中央制御盤
建築用電源
予備
予備
分電盤
予備
予備
盤内電源
制御電源
3-PF 7.2KV 20A
SC 3φ6600V 30KVA
VCS 6.6KV 200A PF=20A
2-CT 10/5A 40VA
2E
SC 3φ6600V 50KVA
VCS 6.6KV 200A PF=20A
2-CT 10/5A 40VA
2E
SC 3φ6600V 20KVA
コンデンサー盤(
1
2
3
4
5
6
7
8
A
B
C
D
E
F
G
H